RoHS Compatible

| REV. | DESCRIPTION | DATE |
|---|---|---|
| A | 首次发行 | 2022-07-07 |
| | | |

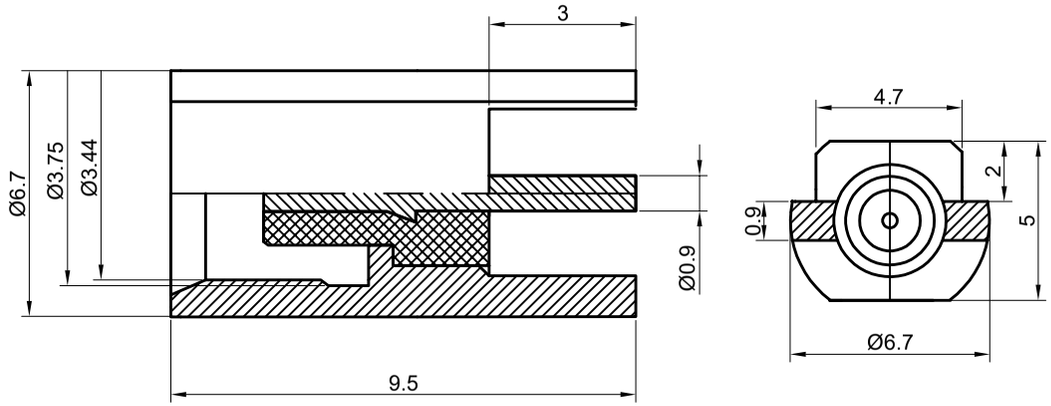


| 编号 | 图　号 | 名　称 | 材　料 | 件数 | 备　注 |
|---|---|---|---|---|---|
| 1 | 外壳 | 黄铜Hpb59-1 | 镀镍 | 1 | |
| 2 | 内导体 | 黄铜Hpb59-1 | 镀金 | 1 | |
| 3 | 绝缘子 | 聚四氟乙烯 | – | 1 | |
| 4 | | | | | |
| 5 | | | | | |
| 6 | | | | | |
| 7 | | | | | |

**备注：**

（1）标准阻抗：50Ω
（2）频率范围：DC~3G
（3）电压驻波比：1.3 MAX
（4）电压额定值：500 VRMS(海平面最大值)
（5）电介质耐压：1500 VRMS(海平面最小值)
（6）绝缘电阻：500 MEGOHMS
（7）工作温度：-55° C~+155° C
（8）相对湿度：≤95%（温度40° C±2° C）
（9）图面产品均符合ROHS标准


东莞市众驰电子科技有限公司
Dongguan Zhongchi Electronic Technology Co.,Ltd
Tel 0769-81238620
Fax:0769-81238620


PART NAME: MCX-KHD

PART NO.: ZC6.95KE　　DATE: 2022-07-07

| APPROVED BY | CHECKED BY | DESIGNED BY | | Tolerance |
|---|---|---|---|---|
| | | HWC | UNITS: mm<br>SCALE: 1/1<br>REVISION: A | X.X ±0.50<br>X.XX±0.15<br>X° ±3° |