CSM400LTA 系列霍尔电流传感器

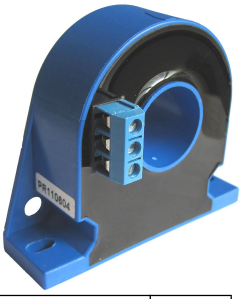

应用霍尔效应原理能在电隔离条件下测量直流、交流、脉冲以及各种不规则波形的电流。

技术参数

	型号	CSM050LTA	CSM100LTA	CSM200LTA	CSM300LTA	CSM400LTA	
I_{PN}	额定输入电流	50	100	200	300	400	A
I_P	电流测量范围	0～±150	0～±300	0～±600	0～±900	0～±900	A
I_{SN}	额定输出电流	50	50	100	150	133.3	mA
K_N	匝数比	1:1000	1:2000			1:3000	
R_M	测量电阻	10～250	10～180	10～75	10～40	1～30	Ω
	(V_C=±15V)	⩾1W	⩾1W	⩾2W	⩾3W	⩾3W	Ω
	典型值	100(0.1%)	100(0.1%)	50(0.1%)	20(0.1%)	20(0.1%)	
V_C	电源电压	±12 ～±18（5%）					V
I_C	电流消耗	20+Is					mA
V_d	绝缘电压	在原边与副边电路之间 5KV 有效值/50Hz/1 分钟					KV
ε_L	线性度	≤0.2					%FS
X	精度	T_A =25℃ V_C=±15V ≤±0.5					%
I_0	零点失调电流	T_A =25℃ ⩽±0.15					mA
I_{OT}	失调电流温漂	I_P=0 T_A =-10～+70℃ ±0.5					mA
Tr	响应时间	≤1					μs
f	频带宽度（-3dB）	DC～100					kHz
T_A	工作环境温度	-10～+80					℃
T_S	贮存环境温度	–20～+85					℃

结构参数（mm）

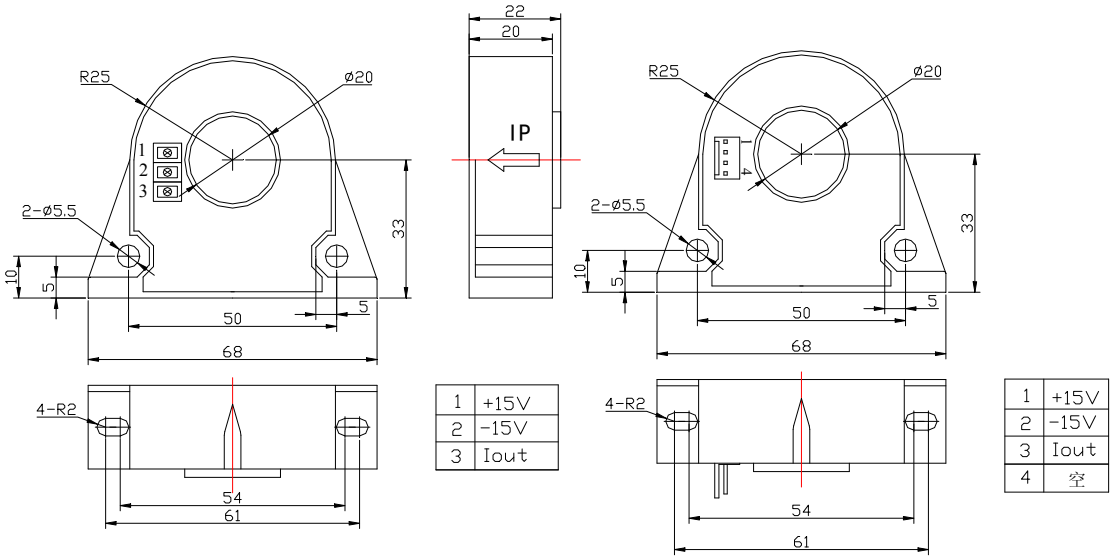

应用范围

- ◆ 开关电源　　电焊机电源　　电池电源
- ◆ 不间断电源　　变频调速、伺服电机　　电机控制和保护

使用说明
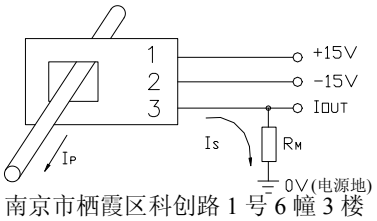
- ◆ 在 IP 按箭头方向流动时，Is 是正向。
- ◆ 初级导体温度不应超过 100℃
- ◆ 为了达到最佳磁耦合，初级线匝应绕在传感器顶部。
- ◆ 母排完全充满初级穿孔时动态特性最佳。